KATTOVESISUPPILO

TUOTEKUVAUS

Kattovesisuppilo syöksytorven alle. Poistoyhde ø110 mm.

TEKNINEN KUVA

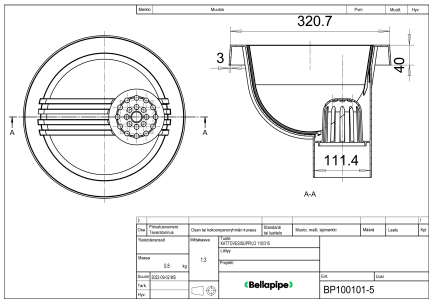

Pipelife numero	Tuote/Koko
70023441	315

PIPELIFE FINLAND OY
Kiviharjunlenkki 1 E · 90220 Oulu / Finland
Puh: +358 (0) 30 600 2200
Sähköposti: asiakaspalvelu@pipelife.fi