PIPELIFE

RURA PE100 PN10 SDR17

EAN 5905485485357
Indeks 3495100820
CN2020 39172110

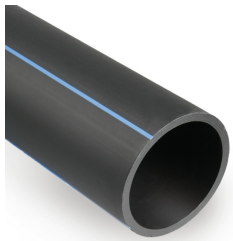

OPIS PRODUKTU

Rury z PE-HD produkowane są z granulatu polietylenowego o wysokiej gęstości oznaczonego jako HD (High Density). Rury w kolorze czarnym produkowane są z dodatkiem stabilizatorów UV i antyutleniaczy, które chronią przewody przed niekorzystnym działaniem promieniowania, umożliwiając ich układanie poza gruntem.

Zamów ten produkt przez eOrder

Pipelife Polska S.A.
ul. Torfowa 4 · 84-110 Krokowa, Kartoszyno
Telefon: +58 774 88 88 · Email: zok@pipelife.pl

PIPELIFE

SPECYFIKACJA TECHNICZNA

Opis SAP	PE100 SDR17 Rura 225/13.4/12 PN10 CZNB
SBU	Systemy ciśnieniowe
PGU	Rury PE sztangi
Pakowanie paleta	14
Kolor	Czarny
Materiał	PE
Typ połączenia	Zgrzewanie doczołowe
Liniowy współczynnik rozszerzalności termicznej	0,2 mm/mK
SDR	SDR 17
STANDARD1	PN-EN 12201-2+A1:2013-12
STANDARD2	ρ≥930 kg/m3 OIT≥20 min
STANDARD3	MFR (0,2-1,4)g/10min
STANDARD4	ΔI ≥350% ΔMFR±20%
STANDARD5	ϵ≤3%
Typ polietylenu	Polietylen wysokiej gęstości HDPE
Oznaczenie materiału	PE100
Minimalna wymagana wytrzymałość (MRS)	10 MPa
Atest higieniczny PZH	Tak
Odporny na promieniowanie UV	Tak
Opinia GIG	Tak

Pipelife Polska S.A.
ul. Torfowa 4 · 84-110 Krokowa, Kartoszyno
Telefon: +58 774 88 88 · Email: zok@pipelife.pl

PIPELIFE

RYSUNEK TECHNICZNY

Wymiary	
d_n	225 mm
e_n	13,4 mm

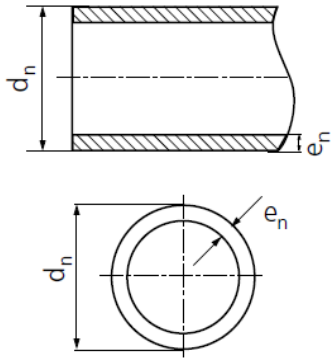

Pipelife Polska S.A.
ul. Torfowa 4 · 84-110 Krokowa, Kartoszyno
Telefon: +58 774 88 88 · Email: zok@pipelife.pl