PIPELIFE

RURA DWUWARSTWOWA PE100RC PN16 SDR 11

EAN 5905485484275

Indeks 3495200029

CN2020 39172110

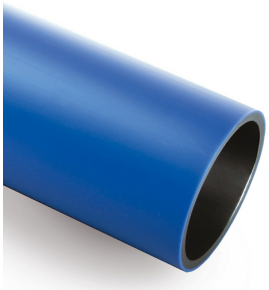

Pipelife Polska S.A.
ul. Torfowa 4 · 84-110 Krokowa, Kartoszyno
Telefon: +58 774 88 88 · Email: zok@pipelife.pl

OPIS PRODUKTU

Rury warstwowe HERKULES mają konstrukcję dwuwarstwową i są produkowane metodą współwytłaczania. Warstwa zewnętrzna w kolorze niebieskim jest molekularnie połączona z warstwą wewnętrzną (czarną) i jest nierozłączna.

Zamów ten produkt przez eOrder

Pipelife Polska S.A.
ul. Torfowa 4 · 84-110 Krokowa, Kartoszyno
Telefon: +58 774 88 88 · Email: zok@pipelife.pl

PIPELIFE

SPECYFIKACJA TECHNICZNA

Opis SAP	PE100RC-PE100RC 11 200/18.2/12 PN16 CZNB HERKULES
SBU	Systemy ciśnieniowe
PGU	Rury PE wielowarstwowe
Materiał	PE
Typ połączenia	Zgrzewanie doczołowe
Liniowy współczynnik rozszerzalności termicznej	0,2 mm/mK
SDR	SDR 11
STANDARD1	PN-EN 12201-2+A1:2013-12
STANDARD2	ITB-KOT-2017/0292
STANDARD6	Tak
Typ polietylenu	Polietylen wysokiej gęstości HDPE
Zewnętrzna warstwa ochronna	Tak
Oznaczenie materiału	PE100RC
Minimalna wymagana wytrzymałość (MRS)	10 MPa
Atest higieniczny PZH	Tak
Opinia GIG	Tak

RYSUNEK TECHNICZNY

Wymiary	
d_n	200 mm
d_i	163,6 mm
e_n	18,2 mm

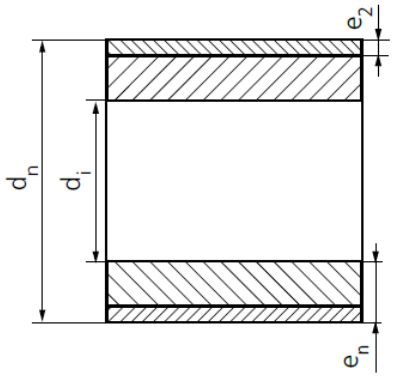

Pipelife Polska S.A.
ul. Torfowa 4 · 84-110 Krokowa, Kartoszyno
Telefon: +58 774 88 88 · Email: zok@pipelife.pl

Pipelife Polska S.A.
ul. Torfowa 4 · 84-110 Krokowa, Kartoszyno
Telefon: +58 774 88 88 · Email: zok@pipelife.pl