PIPELIFE

TELESKOP 630

EAN 5905485440493
Indeks 3496400263
CN2020 39174000

OPIS PRODUKTU

Teleskop PP 630 z kołnierzem

Zamów ten produkt przez eOrder

SPECYFIKACJA TECHNICZNA

Opis SAP	Teleskop PP 630 z kołnierzem dł. 270 mm
SBU	Kanalizacja zewnętrzna
PGU	Elementy uzupełniające studzienek PRO
Kolor	Pomarańczowy
Materiał	PP (Polipropylen)
Typ polipropylenu	kopolimer blokowy
STANDARD1	PN-EN 13598-2:2020-11

Pipelife Polska S.A.
ul. Torfowa 4 · 84-110 Krokowa, Kartoszyno
Telefon: +58 774 88 88 · Email: zok@pipelife.pl

PIPELIFE

RYSUNEK TECHNICZNY

Wymiary	
d_n	630 mm
D_1	631 mm
D_2	710 mm
H	270 mm
h_1	40 mm
M	25 mm

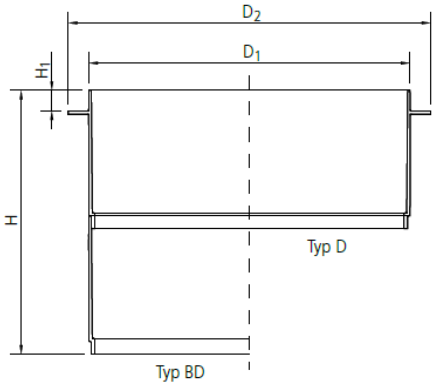

Pipelife Polska S.A.
ul. Torfowa 4 · 84-110 Krokowa, Kartoszyno
Telefon: +58 774 88 88 · Email: zok@pipelife.pl