PIPELIFE

ŁĄCZNIK

EAN 5905485459167
Indeks 3496103099
CN2020 39174000

OPIS PRODUKTU

Łącznik

Zamów ten produkt przez eOrder

Pipelife Polska S.A.
ul. Torfowa 4 · 84-110 Krokowa, Kartoszyno
Telefon: +58 774 88 88 · Email: zok@pipelife.pl

PIPELIFE

SPECYFIKACJA TECHNICZNA

Opis SAP	KZ PP Łącznik kanal. 400 OD PRAGMA
SBU	Kanalizacja zewnętrzna
PGU	Kształtki Pragma OD
Pakowanie (paleta)	30
Kolor	Brązowy
Materiał	PP (Polipropylen)
Typ połączenia	Kielichowe
Obszar zastosowania	U (poza obrysem budynku)
Typ polipropylenu	kopolimer blokowy
Numer KDWU	NR22,NR23,NR24,NR25
STANDARD1	PN-EN 13476-3+A1:2020-1
STANDARD2	IBDiM-KOT-2019/0320,2019
STANDARD3	IK-KOT-2019/0053,2022
STANDARD4	ITB-KOT-2019/1121,2020
STANDARD5	MFR≤1,5g/10min OIT≥8min

RYSUNEK TECHNICZNY

Wymiary	
DN/OD	400 mm
d_y	451 mm
L	325 mm

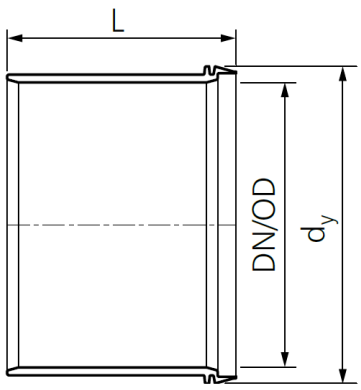

Pipelife Polska S.A.
ul. Torfowa 4 · 84-110 Krokowa, Kartoszyno
Telefon: +58 774 88 88 · Email: zok@pipelife.pl

Pipelife Polska S.A.
ul. Torfowa 4 · 84-110 Krokowa, Kartoszyno
Telefon: +58 774 88 88 · Email: zok@pipelife.pl